Für diese Zeichnung behalten
wir uns alle Rechte vor

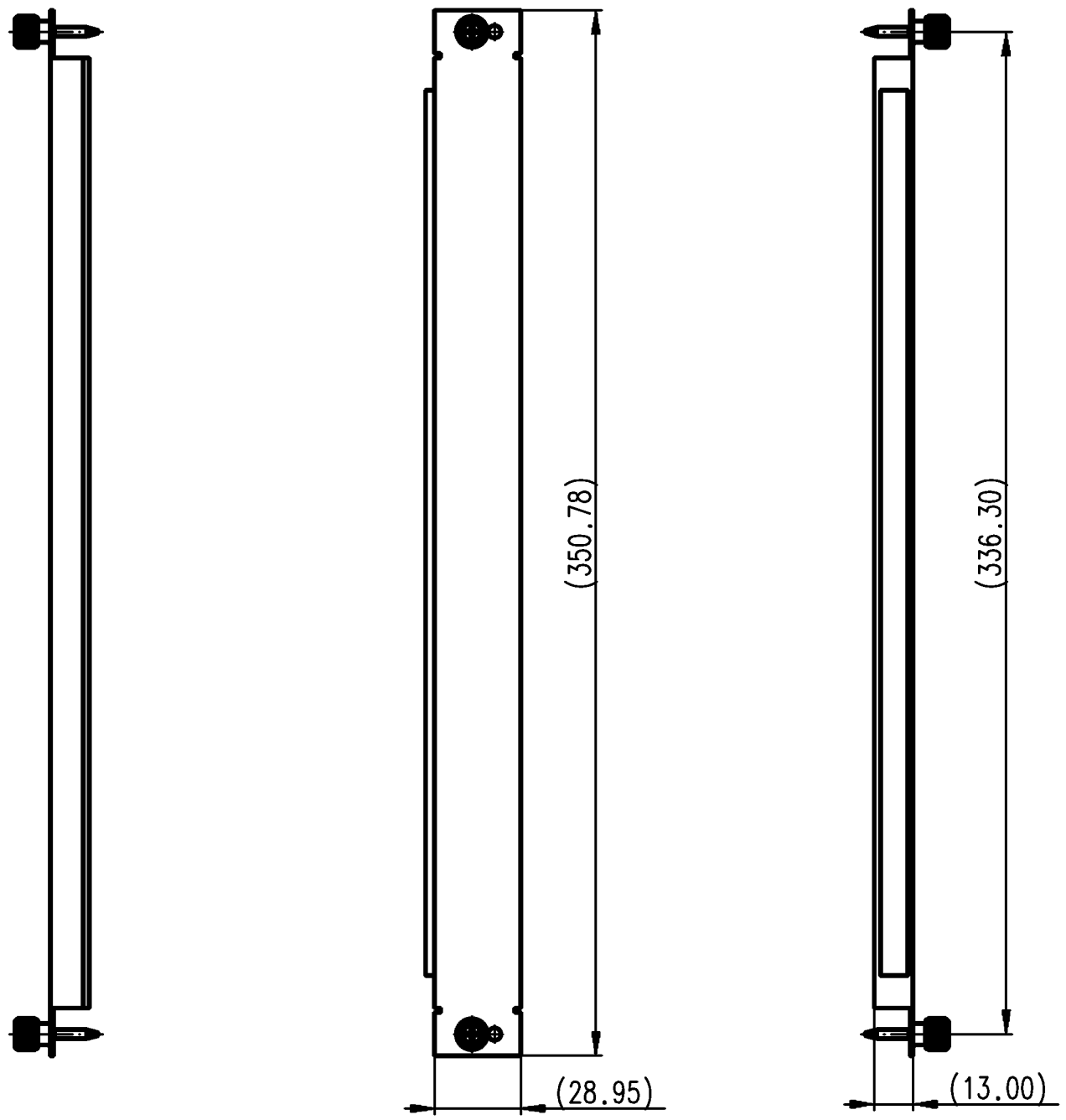

X 2:1

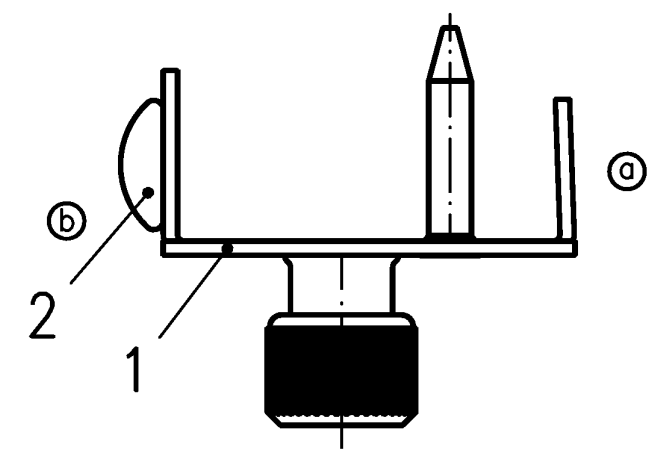

X

Adresse/Address:
Fa. Schroff GmbH
75334 Straubenhardt

KO	SGE	SUS	SJK
	SFR	SJA	

Ind SYM	Änd./Revision Modification	Datum Date	Name Nom
b	05/0901	08.11.05	ruf
a	04/0352	17.06.04	weilerh
Freig./Rel./Relach.		03.11.03	joist
Norm/Revision			
Gepr./Approv/Ver.			
Gez./Drawn/Des.		31.10.03	weilerh

Ersatz für:
replace/remplace:

Projectname:/Use:/Utilisation: ATCA

Oberfl.:/Surface:/T.de Surface:

Maßstab/ Scale/ Echelle 1:2

Werkstoff:/ Material:/ Matiere: *

Benennung:/ Title:/ Designation: BLINDFRONTPLATTE 8HE 6TE FILLERPANEL

Z.Nr./Drawing No./Nr.du document.	intern	Rev./Mod.	Bl/Pg	Status
21591-097 ...-*	000	00	1/1	011

Part NO: 21591-0970000001

PDM NO: 151217

Freimaß-Tol. ISO 2768 m	
Nennmaßbereich Corresp. Tol. Dim. nominale	Abmaße Dim. limits Tolerances
0,5 < X ≤ 3 mm	±0,1 mm
3 < X ≤ 6 mm	±0,1 mm
6 < X ≤ 30 mm	±0,2 mm
30 < X ≤ 120 mm	±0,3 mm
120 < X ≤ 400 mm	±0,5 mm
400 < X ≤ 1000 mm	±0,8 mm
1000 < X ≤ 2000 mm	±1,2 mm

Schroff®

Copyright Schroff GmbH 09.11.2005